PLATES-FORMES MEZZAMAN

SOLUTIONS SUR-MESURE
POUR L'OPTIMISATION D'ESPACES

Ouest Rayonnage
optimisons votre espace

Ouest Rayonnage

optimisons votre espace

RAYONNAGE RACK | PLATEFORME MEZZANINE | AGENCEMENT CLOISON | MANUTENTION RETENTION | MOBILIER EQUIPEMENT | BAC CONTENANT

+33 (0)2 40 77 83 84 **www.ouest-rayonnage.fr**

contact@ouest-rayonnage.fr

6 rue Descartes – Parc d'activités de Ragon- 44 119 Treillières

PLATES-FORMES MEZZAMAN

SOLUTIONS SUR-MESURE POUR L'OPTIMISATION D'ESPACES

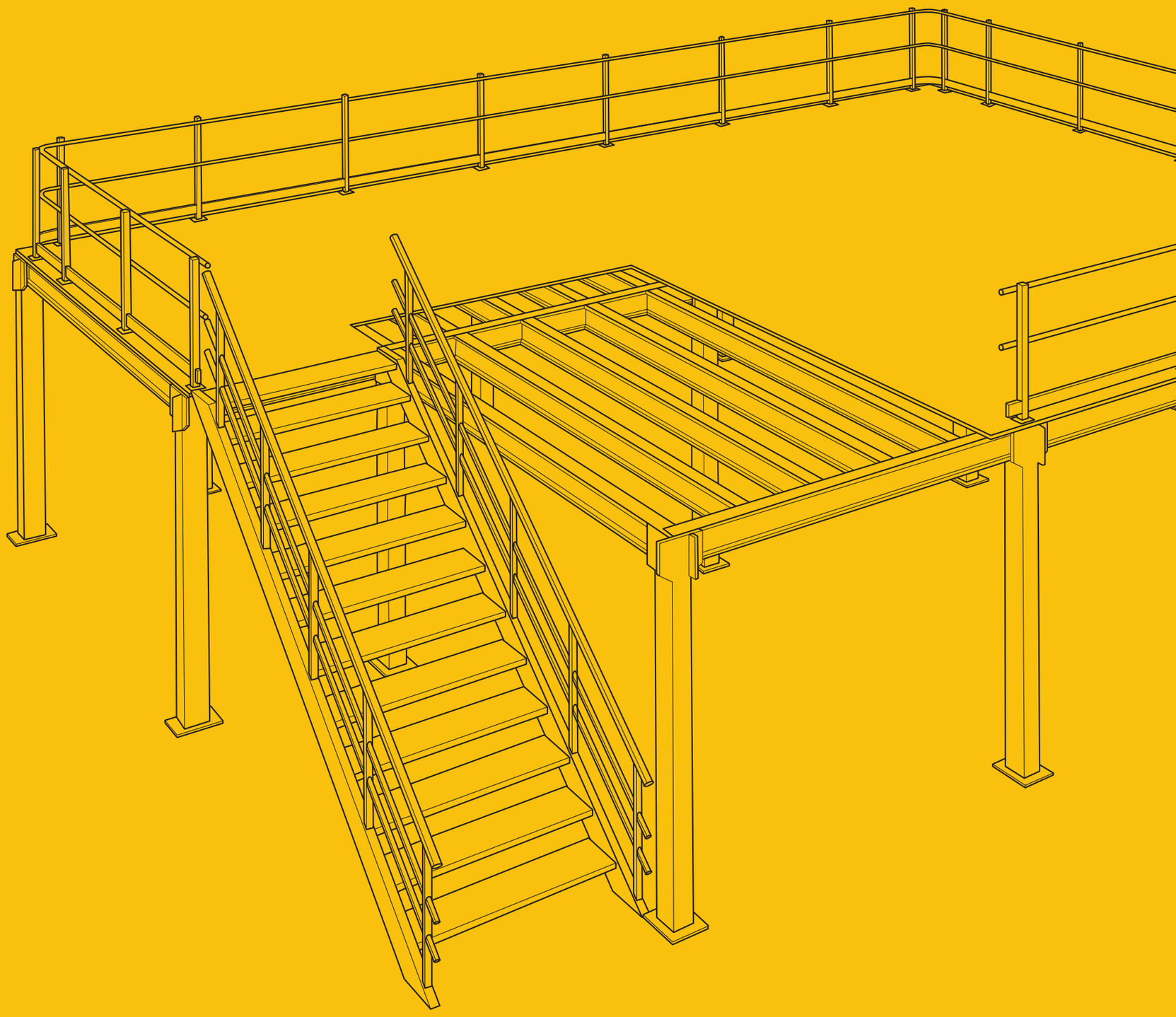

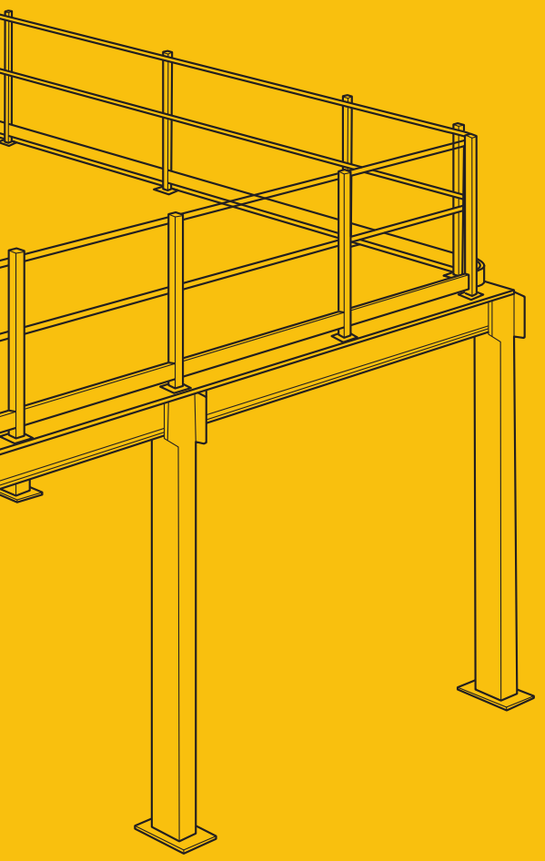

ÉDITO

nous avons entendu et compris que vos besoins pour optimiser vos espaces professionnels sont exigeants et spécifiques à votre métier et activité. Sur cette écoute, nous avons conçu une gamme complète de plates-formes adaptée à votre usage et environnement pour accompagner le développement et la dynamique de votre société.

Vous retrouverez la gamme de plates-formes MEZZAMAN, qui se décline sur 3 lignes de produits.

L'équipe vous propose de découvrir ces solutions sur-mesure, conçues et fabriquées avec toute notre passion industrielle.

Agréable lecture,

Hany Hage
Expert Plate-forme - Category manager

UN CONCEPTEUR/FABRICANT POUR L'OPTIMISATION DES ESPACES PROFESSIONNELS.

Les 2 sites de fabrication de 30 000 m² modernes et performants, implantés dans le nord de la France, au cœur de l'Europe, autorisent une grande flexibilité de production et des délais de réalisation en adéquation avec les attentes clients et au rayonnement international.

Animées par le leitmotiv « L'innovation en permanence », les équipes techniques et commerciales apportent la meilleure solution dans le respect des contraintes techniques, budgétaires, réglementaires et normatives.

Robustesse, sécurité et esthétique sont les 3 piliers de notre engagement qualité pour l'ensemble de nos lignes de produits : plates-formes, rayonnages et cloisons industrielles.

Le service tient également une place essentielle dans notre perception du métier avec une approche personnalisée et la proposition de solutions adaptées.

C'est sur ces bases solides que nous travaillons, dans le respect des objectifs de chacun, pour accompagner le développement et la dynamique de vos entreprises.

1 ENGAGEMENT

Une écoute active alliant : flexibilité, savoir-faire et compétences industrielles. Les équipes ManOrga, expérimentées, étudient les solutions complètes pour optimiser les surfaces de travail et de stockage.

2 PARTENARIAT

L'avis de nos partenaires prédomine et notre démarche d'amélioration se construit avec vous pour répondre à vos attentes et anticiper les besoins du marché ciblé.

3 QUALITÉ ET SÉCURITÉ

La conception, les calculs et essais sont certifiés selon les normes et recommandations Eurocodes, FEM, CE afin d'offrir la garantie d'une entière sécurité et d'une excellente qualité reconnue internationalement.

4 EFFICACITÉ

ManOrga s'engage sur le respect des délais de fabrication et propose un service de livraisons éprouvé aux attendus différents sur chaque chantier.

MEZZAMAN STOCK

« La plate-forme auto-portée ManOrga a su résoudre plusieurs problématiques.

Plus de place pour toutes nos caisses de matériel électrique, audio et vidéo. J'avais une hauteur libre sous plafond importante et avec un niveau de plancher installé à 3,50 m de haut, j'ai pu doubler ma surface de stockage et entreposer plus de chariots de manutention sous la structure.

La solution technique apportée s'est parfaitement intégrée dans la structure du bâtiment par sa modularité. Elle a même tenu compte de l'implantation des piliers existants. Pas de travaux supplémentaires, pas de surcoût, pas de mauvaise surprise.

La manipulation des caisses et chariots est nettement plus fluide, c'est un réel gain de temps pour mes équipes dans la préparation des interventions. »

MAXIME - Chef d'entreprise
Voir le detail de MEZZAMAN STOCK en **Page 10**

MEZZAMAN OFFICE

« Permettre à nos collaborateurs d'avoir une salle de repos, un coin repas et aussi implanter des bureaux pour les chefs d'équipes au cœur de l'usine.

Ce défi a été relevé par ManOrga et son partenaire distributeur avec lequel nous étions en relation. Les bureaux du rez-de-chaussée et ceux du 1er étage sur la plate-forme sont opérationnels.

Pas d'impact sur la surface dédiée à la production. On est resté dans le même bâtiment, pas de construction complémentaire. »

Le plus de la solution proposée ?

« Un réel progrès pour le bien-être des collaborateurs et dans l'aménagement des postes de travail. »

INÈS - Chargée des ressources humaines
Voir le detail de MEZZAMAN OFFICE en **Page 14**

MEZZAMAN SMART

« Pour la création de notre nouvelle salle de sport en ville, nous souhaitions créer un étage pour installer des équipements de musculation et ainsi optimiser la hauteur du local. Avec la plate-forme ManOrga, nous avons pu réaliser notre projet très rapidement.

Le choix du coloris nous a permis d'intégrer la structure esthétiquement dans la décoration existante. »

ISABELLE - Gérante
Voir le detail de MEZZAMAN SMART en **Page 18**

LÉGENDE

DES PICTOGRAMMES

Certifiée CE, elle respecte : la réglementation européenne UE n°305/2011, les normes techniques harmonisées au niveau Européen : EN1090-1 et 1090-2. La classe d'exécution retenue étant EXC 2.

Plate-forme à l'assemblage simple pour une mise en œuvre rapide.

L'escalier de la plate-forme est inclus avec la structure.

Le garde de corps est inclus avec la structure.

NF EN ISO

Conforme aux normes Européennes et/ou Françaises.

MEZZAMAN STOCK

Cette plate-forme de stockage permet de gagner des m² pour une meilleure optimisation des zones de stocks produits.

Une mise en œuvre simple et rapide alliée à une large diversité de choix dans les configurations, la MEZZAMAN STOCK trouve idéalement sa place en industries, entrepôts logistiques, magasins de pièces détachées, …

NF
EN ISO

PRÉSENTATION

Une solution sûre, robuste et fiable avec des capacités de charges importantes pour couvrir une large palette de configurations qui permettront d'augmenter et d'optimiser le moindre m².

De conception modulaire au montage rapide, la structure est évolutive et accompagne le développement et la dynamique de l'entreprise dans laquelle elle est installée. Que ce soit pour un besoin ponctuel ou permanent.

MEZZAMAN STOCK bénéficie également d'une expérience de longue date. Elle a évolué et s'est enrichie de nombreux équipements et accessoires pour répondre aux attentes des utilisateurs. Piliers, biais, porte-à-faux, paliers, utilisation d'un transpalette à l'étage, …
Les implantations particulières n'ont plus de secret pour cette plate-forme de stockage.

COMPOSITION MEZZAMAN STOCK

STRUCTURE

En acier, robuste et autoporteuse.
Aucune perforation et soudure sur chantier.

- Poteaux
- Lisses et solives
  (lisses et solives ajustables en option)
- Plancher
- Rambarde et escalier

POTEAUX A

Tube carré peint de différentes sections définies selon le projet. L'implantation et la section sont définies pour un encombrement minimum au sol.

LISSES B

Profils « C » de différentes sections définies selon projets. Hauteurs de 150 à 400 mm.
Le choix des profils est optimisé pour répondre aux exigences attendues.

PLANCHERS C

En standard : Aggloméré P4, ép. 30 mm, brut.

En alternative optionnelle :
- Aggloméré P5 (ignifuge, hydrofuge), ép. 2x22 mm rainuré bouveté, brut
- Aggloméré P6, ép. 38 mm, avec sous-face blanche
- Plancher sec avec tôle d'acier nervuré
- Caillebotis métallique
- Tôle larmée

CHARGES

Capacités de 250 kg/m² à 1.000 kg/m².

FINITION

Poteaux :
- Peinture Epoxy
- Coloris standard gris anthracite RAL 7024
  (Autres RAL disponibles, voir page 26)

Lisses galvanisées.

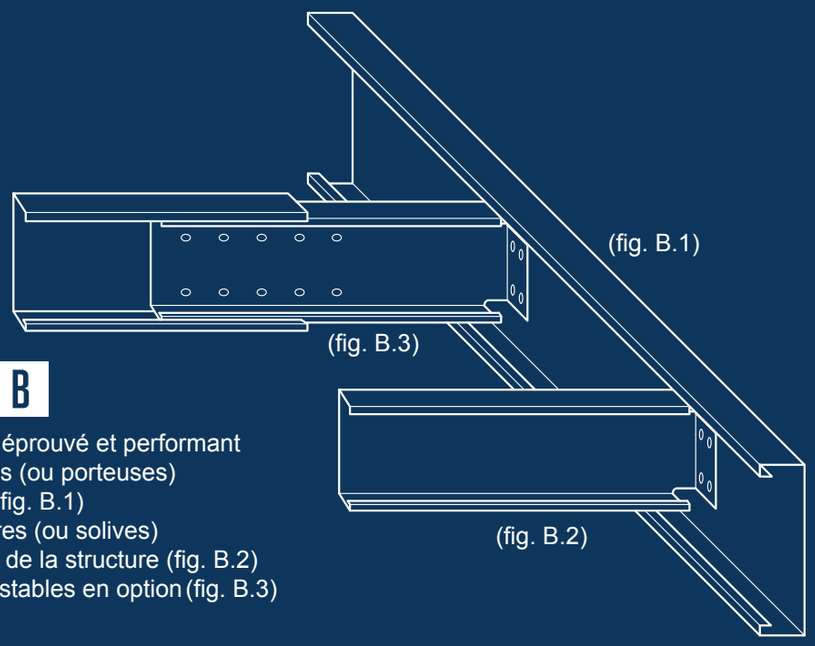

LISSES B

- Système de fixation éprouvé et performant
- Les lisses principales (ou porteuses) fixées aux poteaux (fig. B.1)
- Les lisses secondaires (ou solives) assurent le maillage de la structure (fig. B.2)
- Lisses et solives ajustables en option (fig. B.3)

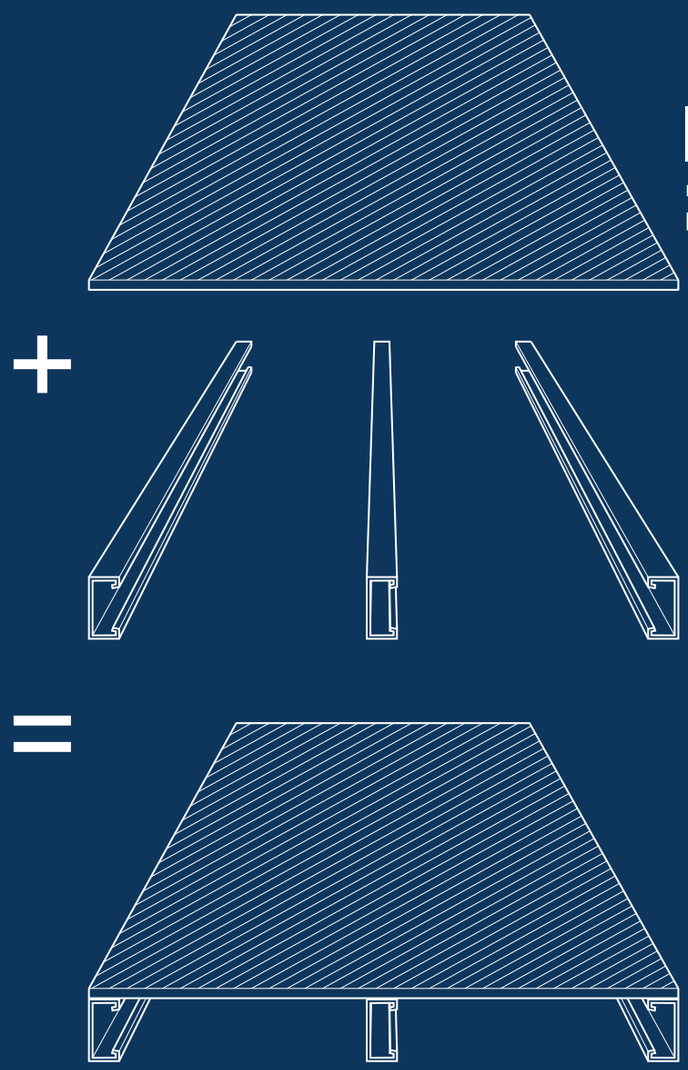

PLANCHER C

- Fixation sur les lisses principales et secondaires

ESCALIER

- Inclinaison à 38° ou 45°
- Largeur utile : 600, 800, 1.000 ou 1.200 mm
- Largeur hors tout : 760, 960, 1160 ou 1360 mm
- NF EN ISO — NF EN ISO 14122-1 à 3 et NF E 85-015
- Palier intermédiaire en option pour escaliers en 2 volées

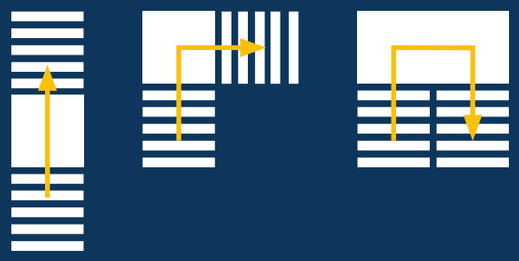

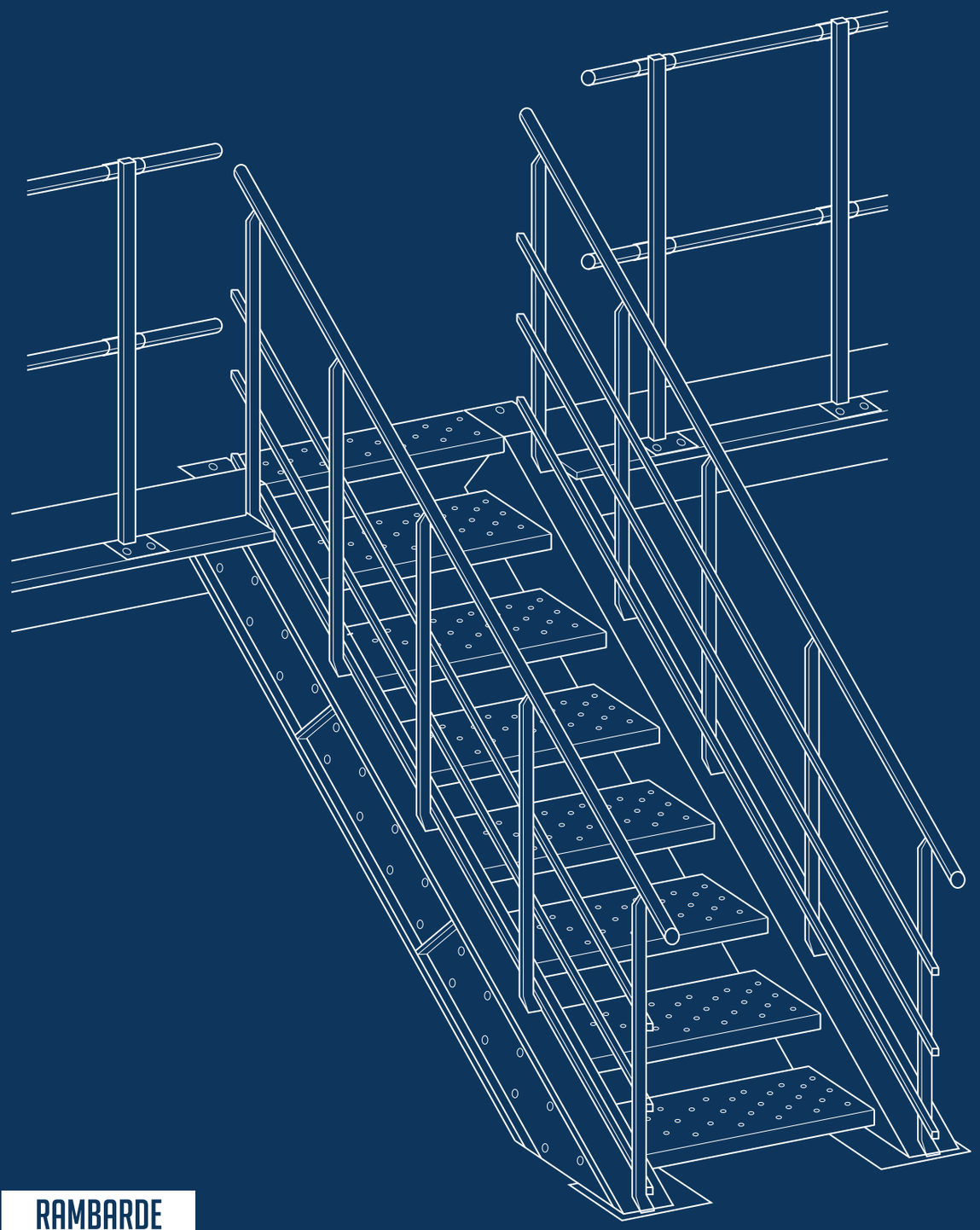

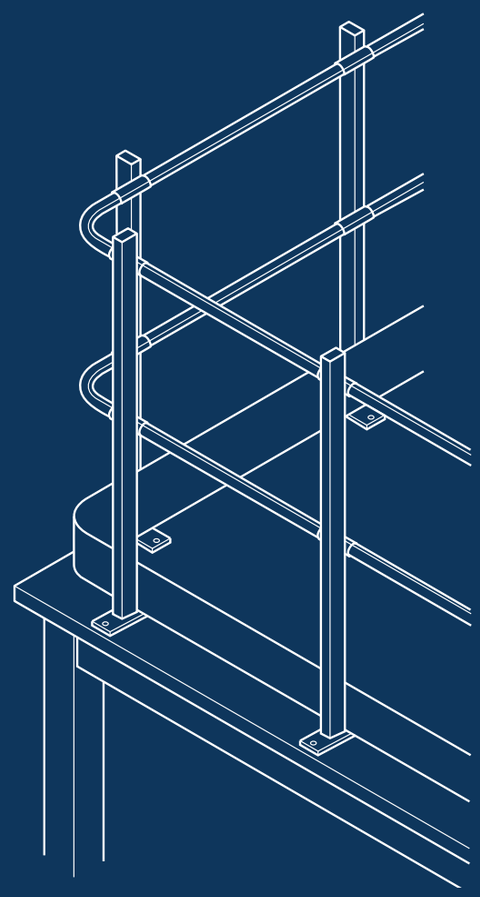

A

RAMBARDE

- Poteau avec platine fixée sur le plancher de la plate-forme
- Hauteur 1.100 mm avec main courante en tube Ø30 mm
- Plinthe basse d'une hauteur de 150 mm
- NF EN ISO — NF EN ISO 14122-1 à 3 et NF E 85-015

MEZZAMAN OFFICE

Cette configuration de plate-forme est particulièrement recommandée pour l'agrandissement des espaces de travail en utilisant la hauteur disponible des bâtiments.

L'attention est tout particulièrement portée sur la sensation et le confort d'utilisation de la structure. Créer une zone de repos, un réfectoire, besoin d'installer rapidement une zone dédiée en production, trouver des m² de bureaux supplémentaires, …

MEZZAMAN OFFICE s'adaptera au cœur de votre activité.

PRÉSENTATION

L'alliance du plancher sec à tôle nervurée et de la couche d'aggloméré qui la recouvre apporte une stabilité accrue à la structure et assure un indéniable confort de travail.

Une conception adaptée à l'usage, une fabrication « sur-mesure », ajoutées à l'éventail des personnalisations d'escaliers, rambardes, planchers, … contribuent largement à l'agilité de l'organisation de vos espaces de travail.

Grâce à une mise en œuvre simple et rapide, les projets de réagencement deviennent agiles. Avec MEZZAMAN OFFICE, rendre opérationnel un espace de travail n'a jamais été aussi aisé.

Les + produit :

- ***Compatible avec l'installation de cloisons modulaires sur ou sous la structure.***
- ***Les capacités de charge au m² sont étudiées pour s'adapter précisément à l'utilisation qui en est faite.***

COMPOSITION MEZZAMAN OFFICE

STRUCTURE

En acier, robuste et autoporteuse.
Aucune perforation et soudure sur chantier.

- Poteaux
- Lisses et solives
  (lisses et solives ajustables en option)
- Plancher
- Rambarde et escalier

POTEAUX

Tube carré peint de différentes sections définies selon le projet. L'implantation et la section sont définis pour un encombrement minimum au sol.

LISSES

Profils « C » de différentes sections définies selon projets. Hauteurs de 150 à 400 mm.

Le choix des profils est optimisé pour répondre aux exigences attendues.

PLANCHER A

En standard : Plancher sec superposé
(Tôle d'acier nervurée, hauteur 22 mm galvanisée + dalles d'aggloméré P4, ép. 19 mm, brut)

En alternative optionnelle :
- Aggloméré P5 (ignifuge, hydrofuge), rainuré bouveté, brut
  (Tôle d'acier nervurée, hauteur 22 mm galvanisée + dalles d'aggloméré P5, ép. 22 mm, brut)
- Aggloméré P6, ép. 38 mm, avec sous-face blanche

CHARGES

Capacités de 250 kg/m² à 500 kg/m² (selon projet).

FINITION

Poteaux :
- Peinture Epoxy
- Coloris standard gris anthracite RAL 7024
  (Autres RAL disponibles, voir page 26)

Lisses galvanisées.

(fig. A.1)

+

(fig. A.2)

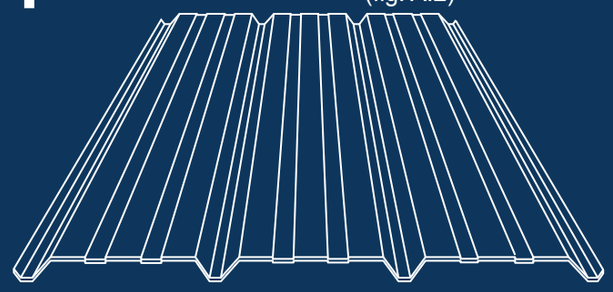

+

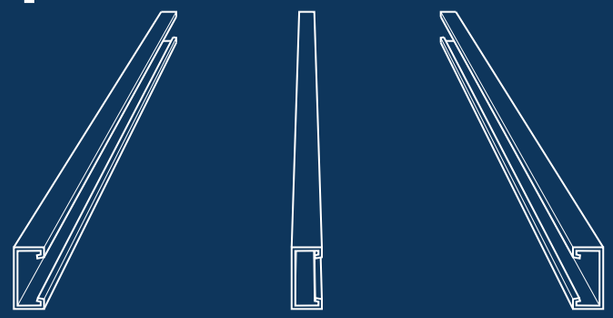

=

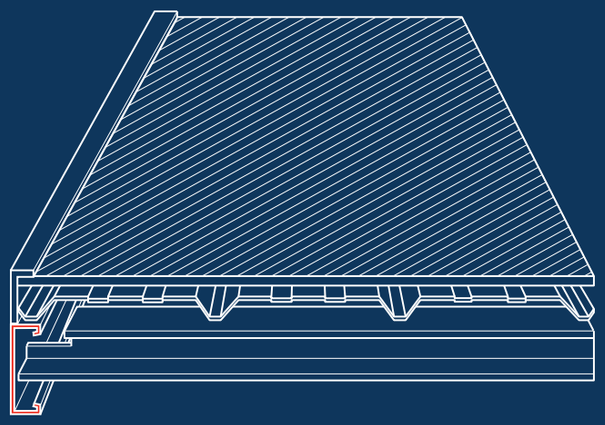

PLANCHER A

- Fixation de l'aggloméré 19 mm (fig. A.1) sur tôle d'acier nervurée (fig. A.2) vissée sur les lisses principales et secondaires

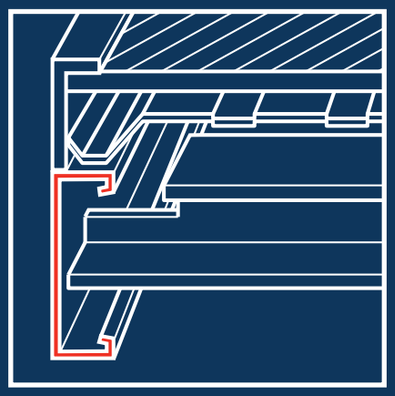

(fig. A.3)
- Plancher superposé sur lisses porteuses

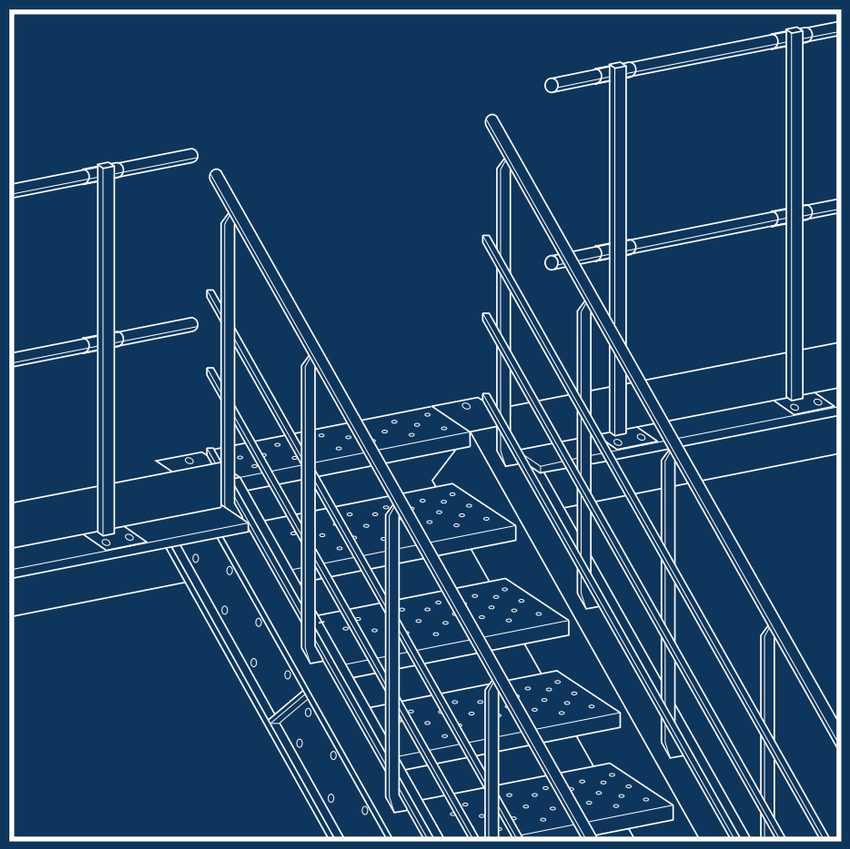

COMPOSITION ESCALIER/RAMBARDE 1

ESCALIER

- Inclinaison à 38° ou 45°
- Largeur utile 600, 800, 1.000 ou 1.200 mm
- Largeur hors tout 760, 960, 1.160 ou 1.360 mm
- NF EN ISO NF EN ISO 14122-1 à 3 et NF E 85-015
- Rambarde d'escalier soudée sur le limon
- Palier intermédiaire en option pour escaliers en 2 volées (fig. B)

RAMBARDE

- Poteau avec platine fixée sur le plancher de la plate-forme
- Hauteur 1.100 mm avec main courante en tube Ø30 mm
- Plinthe basse hauteur 150 mm
- NF EN ISO NF EN ISO 14122-1 à 3 et NF E 85-015

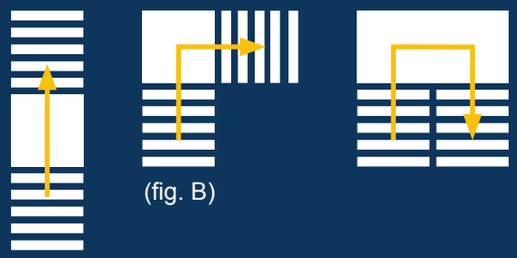

(fig. B)

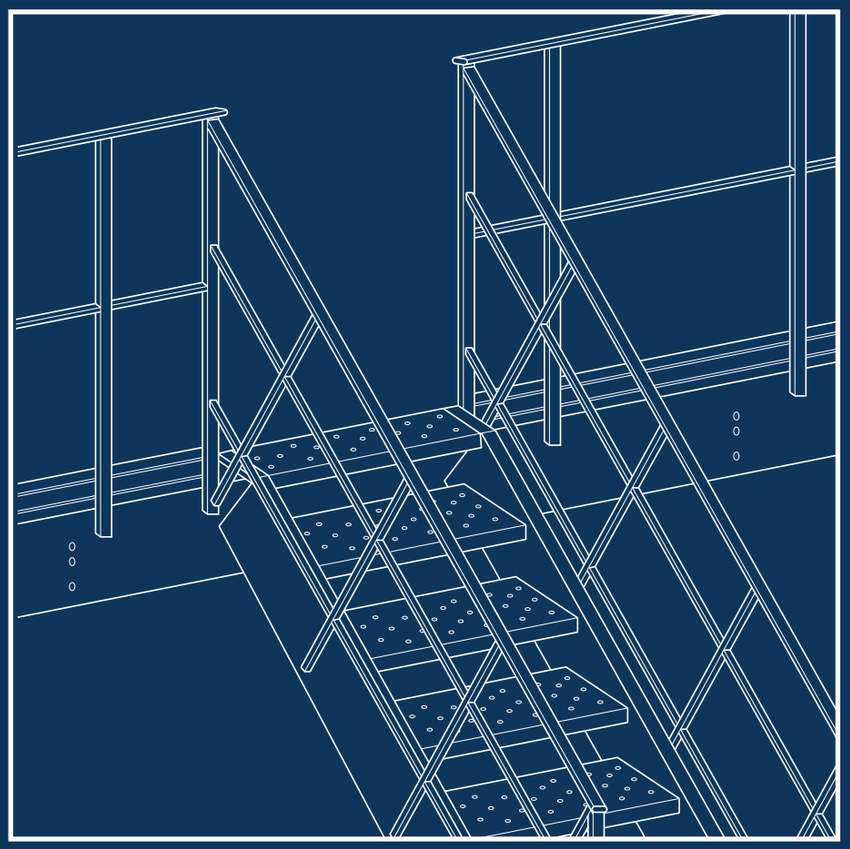

COMPOSITION ESCALIER/RAMBARDE 2

ESCALIER

- Inclinaison à 38° ou 45°
- Largeur utile 600, 800, 1.000 ou 1.200 mm
- Largeur hors tout 780, 980, 1.180 ou 1.380 mm
- NF EN ISO NF EN ISO 14122-1 à 3 et NF E 85-015
- Palier intermédiaire en option pour escaliers en 2 volées (fig. B)
- Rambarde d'escalier boulonnée sur le limon pour une stabilité accrue
- Continuité entre les deux rambardes (escalier et garde-corps)
- Nez de marche renforcé pour un meilleur confort d'utilisation

RAMBARDE

- Poteau fixé en applique sur la lisse (pré-perçage des lisses en usine)
- Hauteur 1.100 mm avec main courante en tube oval de 48 mm pour une meilleure tenue et tube Ø20 mm
- Plinthe basse intermédiaire hauteur 150 mm
- NF EN ISO NF EN ISO 14122-1 à 3 et NF E 85-015
- Design tendance permettant un gain de surface utile sur la plate-forme
- Livrée en modules départ et suivant pour un montage rapide

MEZZAMAN SMART

La plate-forme MEZZAMAN SMART est conçue pour se fondre intégralement dans l'environnement dans lequel elle est installée.

C'est une solution à la fois fonctionnelle et esthétique.

Bien plus qu'une structure d'optimisation de l'espace, c'est un élément constitutif de l'aménagement et contribue largement à l'ambiance de travail.

Les exigences auxquelles répond cette plate-forme lui permettent de trouver sa place en showrooms, espaces de ventes, concessions, salles de sport,....

NF
EN ISO

PRÉSENTATION

Un subtil mélange de technique et d'esthétisme définissent la plate-forme MEZZAMAN SMART. Les caractéristiques de cette plate-forme répondent aux exigences de marchés spécifiques telles celles des établissements recevant du public.

L'encastrement du plancher dans la structure, les capacités de charges admissibles, lui confèrent une allure compacte et rassurante.

Les escaliers en modules tubulaires, les rambardes posées en applique, le large choix de couleurs pour la structure, le blanc du plancher en tôle nervurée, la créativité et les compétences des bureaux d'études et conseillers techniques sont autant d'avantages au service des exigeances clients.

COMPOSITION MEZZAMAN SMART

STRUCTURE

En acier, robuste et autoporteuse.
Aucune perforation et soudure sur chantier.

- Poteaux
- Lisses et solives
  (lisses et solives ajustables en option)
- Plancher
- Rambarde et escalier

POTEAUX

Tube carré peint de différentes sections définies selon le projet. L'implantation et la section sont définis pour un encombrement minimum au sol.

LISSES

Profils « C » de différentes sections définies selon projets. Hauteurs de 150 à 400 mm, ép. 4 mm.

Le choix des profils est optimisé pour répondre aux exigences attendues.

PLANCHER A

En standard : Plancher sec intégré
(Tôle d'acier nervurée, hauteur 56 mm galvanisée + dalles d'aggloméré P4, ép. 19 mm, brut)

En alternative optionnelle :
- Tôle d'acier nervurée, hauteur 56 mm galvanisée + dalles d'aggloméré P5 (ignifuge, hydrofuge), ép. 22 mm, brut
- Aggloméré P6, ép. 38 mm, avec sous-face blanche

CHARGE

Capacité de 250 kg/m² à 500 kg/m² (selon projet).

OPTION ERP

Charge selon catégorie d'ERP et d'Eurocode 1.

FINITION

Poteaux :
- Peinture Epoxy
- Coloris standard gris anthracite RAL 7024
  (Autres RAL disponibles, voir page 26)

Lisses galvanisées.

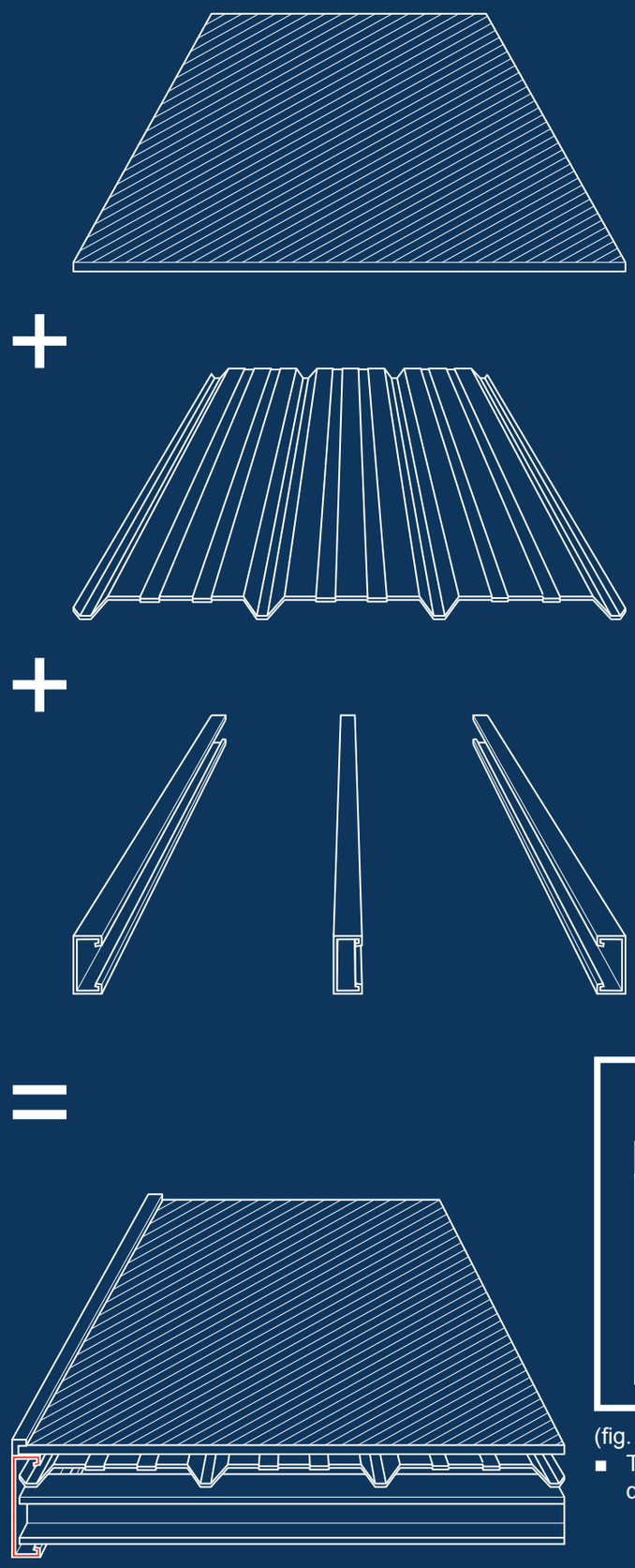

PLANCHER

- Fixation de l'aggloméré 19 mm (fig. A.1), sur tôle d'acier nervurée (fig. A.2) vissée sur les lisses principales et secondaires
- Tôle d'acier intégrée dans la lisse (fig. A.3)

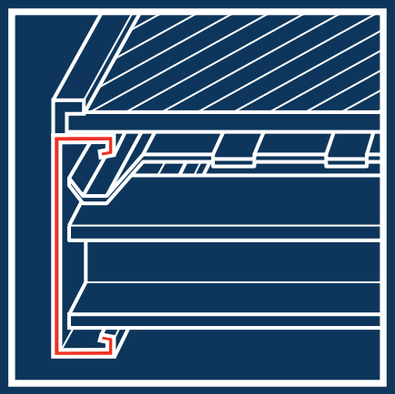

(fig. A.3)
- Tôle d'acier intégrée dans les lisses porteuses

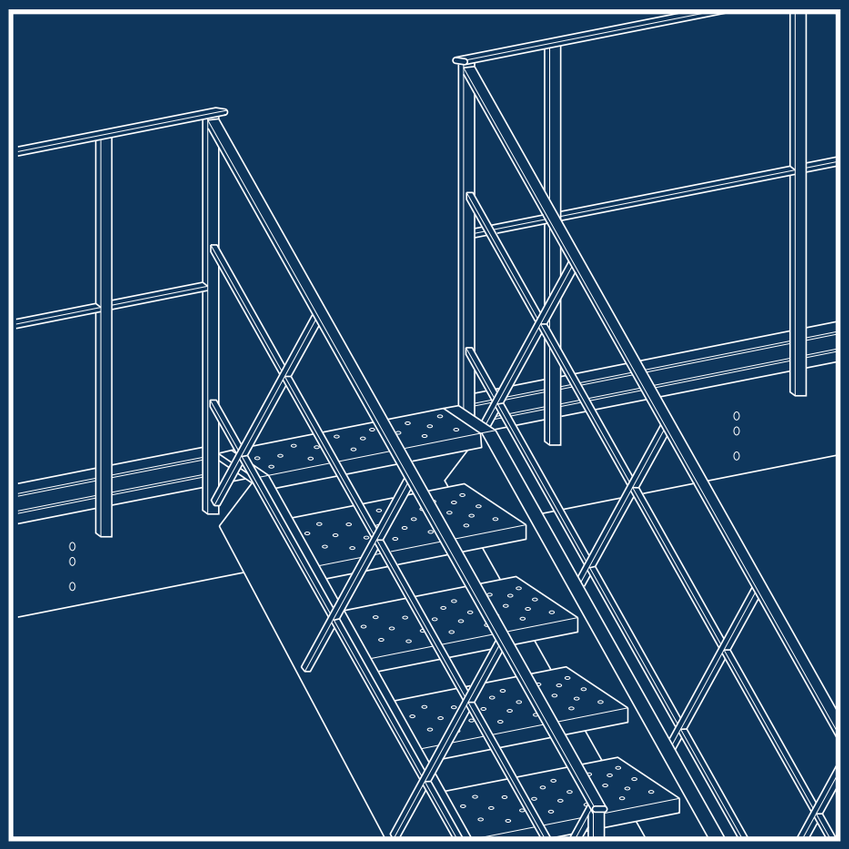

COMPOSITION ESCALIER/RAMBARDE 1

ESCALIER

- Inclinaison à 38° ou 45°
- Largeur utile 600, 800, 1.000 ou 1.200 mm
- Largeur hors tout 780, 980, 1.180 ou 1.380 mm
- NF EN ISO — NF EN ISO 14122-1 à 3 et NF E 85-015
- Rambarde d'escalier boulonnée sur le limon pour une stabilité accrue
- Continuité entre les deux rambardes (escalier et garde-corps)
- Nez de marche renforcé pour un meilleur confort d'utilisation
- Palier intermédiaire en option pour escaliers en 2 volées

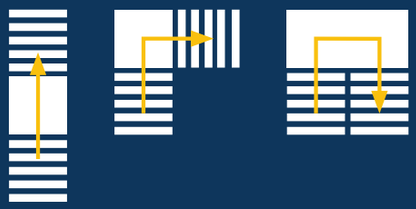

RAMBARDE

- Poteau fixé en applique sur la lisse (pré-perçage des lisses en usine)
- Hauteur 1.100 mm avec main courante et tube Ø20 mm
- Plinthe basse intermédiaire hauteur 150 mm
- NF EN ISO — NF EN ISO 14122-1 à 3 et NF E 85-015
- Design tendance permettant un gain de surface utile sur la plate-forme
- Main courante en tube oval de 48 mm pour une meilleure tenue
- Livrée en modules départ et suivant pour un montage rapide

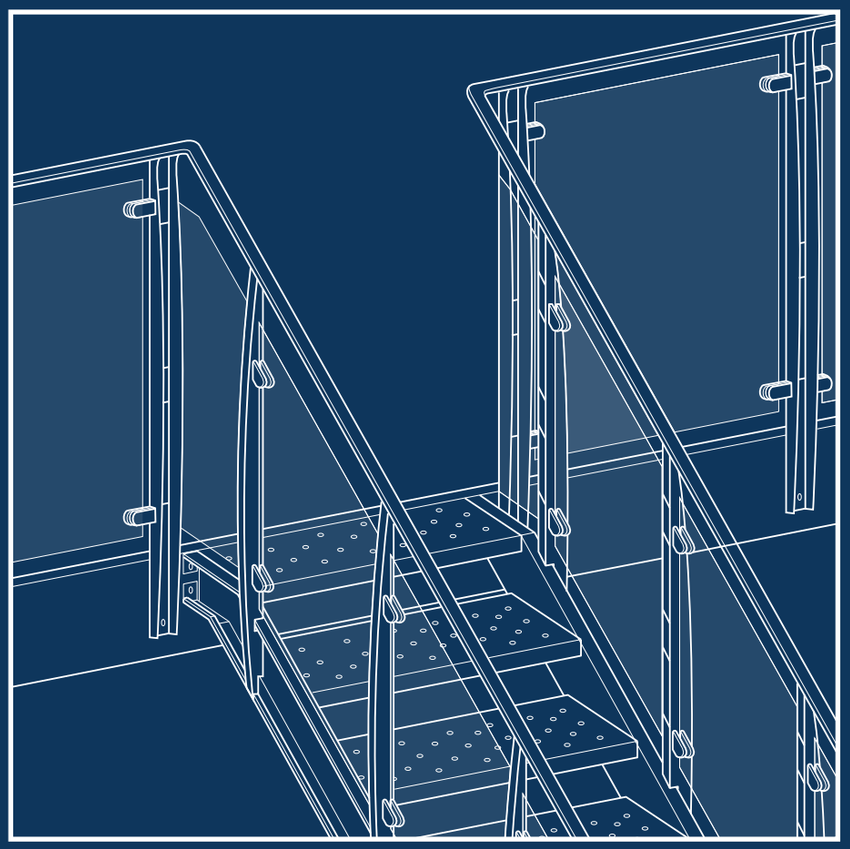

OPTION ERP ESCALIER/RAMBARDE 2

ESCALIER/ RAMBARDE

- NF EN ISO — L'analyse documentaire des éléments des gardes-corps de la plate-forme et de la volée d'escalier a été réalisé suivant les normes NF P01-012 et NF P01-013

OPTIONS

ET CARACTÉRISTIQUES SUR-MESURE

Selon les usages et les besoins, la gamme de plates-formes se complète de caractéristiques techniques développées pour s'adapter aux spécificités de chaque site et d'une ligne d'accessoires.

CARACTÉRISTIQUES SUR-MESURE

PORTE À FAUX

STOCK

Conçu pour contourner un obstacle en hauteur tels que RIA, poteau de bâtiment, machine,... avec des «semi-lisses» d'une longueur allant jusqu'à 500 mm.
Ils permettent de couvrir un couloir ou une partie de la surface de la plate-forme avec des portes-à-faux allant jusqu'à 2 mètres.

BIAIS

STOCK

Préconisé pour épouser la structure du bâtiment, quelque soit l'angle pour optimiser au maximum les m² disponibles.

PALIER DE RÉCEPTION

Prévu et installé pour recevoir les escaliers en décalé de la structure ou pour les configurations nécessitant un escalier en deux volées.

LÉGENDE

STOCK

Disponible avec Mezzaman Stock

SMART

Disponible avec Mezzaman Smart

OFFICE

Disponible avec Mezzaman Office

OPTIONS POSSIBLES

SAS DE SÉCURITÉ

STOCK OFFICE

- Un système sûr et efficace pour la manutention de palettes à l'étage
- Évite tout contact direct des personnes avec le vide
- Parfaitement compatible avec les rambardes de sécurité
- NF EN ISO — NF EN ISO 14122-1 à 3 et NF E 85-015 et directive machine 98/37/CE (normes EN292, EN954, EN1050)

PORTILLON À VÉRIN HYDRAULIQUE

STOCK OFFICE

- Idéal pour amener une palette sur plate-forme et garder en sécurité les utilisateurs
- La fermeture des portes se fait automatiquement par deux verins hydrauliques

PLAQUE DE DÉCHARGEMENT

STOCK OFFICE

- Protège le sol du déchargement de palettes
- Plaque tôle perforée antidérapante munie d'un rebord de protection de façade

LISSE AJUSTABLE

STOCK OFFICE SMART

- Conçue pour optimiser au maximum la superficie utilisée par la plate-forme en cas de chantier difficile
- Permet de régler au pas de 50 mm jusqu'à 400 mm

PROTECTION DE POTEAUX

- Protège la plate-forme contre les chocs de chariots
- Évite la fragilisation de la structure
- Conforme aux recommandation FEM 10.2.02
- Obligatoire en cas de circulation d'engins roulants sous la plate-forme

STOCK SMART OFFICE

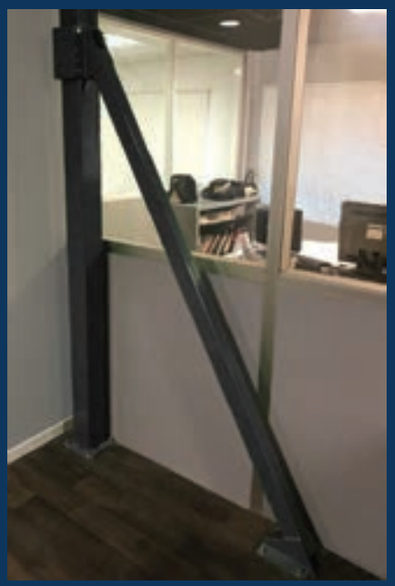

JAMBE DE FORCE

- Alternative au croisillon pour permettre un passage libre entre les poteaux de plate-forme

STOCK SMART OFFICE

SUR-MESURE

Les solutions présentées dans ce catalogue sont le reflet de quelques réalisations. Grâce à son bureau d'étude, ManOrga est capable de concevoir le sur-mesure qui répondra aux exigences de l'utilisateur.

Nous le savons, les cas particuliers sont de plus en plus fréquents ! Les chefs produits, le R&D et le bureau d'études travaillent en collaboration avec le réseau de distributeurs, leur relais terrain, pour permettre des réalisations uniques en leur genre et qui relèvent de l'exception.

La seule limite, au delà des contraintes techniques et dimensionnelles, est l'imagination de chaque contributeur tout le long d'un projet...

SÉCURITÉ ET CONFORT

Les installations ManOrga sont calculées et conçues conformément aux norme EUROCODE III et aux recommandations FEM 10.2.02.

Les essais et les méthodes de calcul sont certifiés par les bureaux de contrôles NORISKO/DEKRA. Les normes et recommandations permettent de valider la fabrication des produits conformément aux critères de conception et de résistance définis.

CE

FABRICATION

Robustesse, sécurité et esthétique sont les trois piliers de l'engagement qualité produit ManOrga.

LIVRAISON

ManOrga propose un service de livraison efficace qui s'inscrit dans le cadre de son engagement global.

Livraison de plate-forme de 2 à 3 semaines (réductible si nécessaire) après réception de commande avec plan définitif.

IDENTITÉ COULEUR

Le nuancier ManOrga vous présente les différents RAL disponibles pour la gamme de plate-forme MEZZAMAN.

RAL 1013	RAL 1028	RAL 2004	RAL 3000
RAL 5010	RAL 5015	RAL 5018	RAL 6011
RAL 7035	RAL 9005	RAL 9006	RAL 9010
RAL 7024			

COLORIS STANDARD

Ouest Rayonnage

optimisons votre espace

RAYONNAGE RACK	PLATEFORME MEZZANINE	AGENCEMENT CLOISON	MANUTENTION RETENTION	MOBILIER EQUIPEMENT	BAC CONTENANT

+33 (0)2 40 77 83 84 www.ouest-rayonnage.fr

contact@ouest-rayonnage.fr

6 rue Descartes – Parc d'activités de Ragon- 44 119 Treillières